Руководство дилера

ШОССЕ	MTB	Туризм
Велосипеды City Touring/Comfort	URBAN SPORT	E-BIKE

Кассета

SLX

CS-M7000-11

CS-HG500-10

СОДЕРЖАНИЕ

ВАЖНОЕ ПРИМЕЧАНИЕ 3

ЧТОБЫ ОБЕСПЕЧИТЬ БЕЗОПАСНОСТЬ 4

ПЕРЕЧЕНЬ ИСПОЛЬЗУЕМЫХ ИНСТРУМЕНТОВ 6

УСТАНОВКА 8

Установка кассеты 8

Комбинация задних звезд 9

ВАЖНОЕ ПРИМЕЧАНИЕ

- **Это руководство дилера предназначено, прежде всего, для профессиональных веломехаников.**
  Пользователи, не обученные профессионально сборке велосипедов, не должны пытаться устанавливать компоненты самосто-ятельно, пользуясь этим руководством.
  Если какая-либо часть информации в данном руководстве непонятна для вас, не проводите установку. Вместо этого обратитесь за помощью по месту покупки или в сервисный центр.
- Обязательно прочитайте все инструкции, прилагаемые к этому продукту.
- Не разбирайте и не изменяйте продукт иначе, чем указано в данном руководстве дилера.
- Все руководства дилера и инструкции вы найдете на нашем сайте (**http://si.shimano.com**).
- Пожалуйста, соблюдайте правила и нормы страны и региона, в которых вы ведете бизнес в качестве дилера.

В целях безопасности перед применением внимательно прочитайте это руководство дилера и соблюдайте его при эксплуатации.

Следующие инструкции следует соблюдать всегда во избежание травм, повреждения оборудования и ущерба окружающей среде.
Инструкции классифицируются по степени опасности или повреждения, которое может быть нанесено, если продукт используется неправильно.

⚠ ОПАСНО

Несоблюдение этих инструкций приведет к смерти или серьезной травме.

⚠ ПРЕДУПРЕЖДЕНИЕ!

Несоблюдение этих инструкций может привести к смерти или серьезной травме.

⚠ ОСТОРОЖНО!

Несоблюдение этих инструкций может привести к травмам, повреждению оборудования и ущербу окружающей среде.

ЧТОБЫ ОБЕСПЕЧИТЬ БЕЗОПАСНОСТЬ

⚠ ПРЕДУПРЕЖДЕНИЕ!

- **При установке соблюдайте инструкции, приведенные в руководстве пользователя.**
  Рекомендуется применять только оригинальные запасные части Shimano. Если такие детали, как болты и гайки, ослаблены или повреждены, велосипед может внезапно перевернуться, что может привести к серьезной травме.
  Кроме того, если регулировки выполнены неправильно, могут возникнуть проблемы, велосипед может вне-запно перевернуться, что может привести к серьезной травме.
- При техническом обслуживании, например, при замене деталей обязательно надевайте защитные очки.
- Внимательно прочтите данное руководство и храните его в безопасном месте для повторного обращения.

ПРИМЕЧАНИЕ

Обязательно сообщайте пользователям следующее:

- Если цепь соскакивает со звезд при педалировании, замените звезды и цепь.
- Гарантия на детали не распространяется на случаи естественного износа или повреждения в результате нормальной эксплуатации и старения.

Для установки на велосипед и технического обслуживания:

- Звезды следует периодически промывать нейтральным моющим средством. Кроме того, промывка и смазка цепи является эффективным способом продления срока службы звезд и цепи.
- Всегда применяйте рекомендуемую комбинацию передач.
- Всегда используйте в одной кассете только звезды с одинаковой маркировкой группы, никогда не используйте вместе звезды с различными маркерами группы.

  * В зависимости от комбинации числа зубьев некоторые могут не иметь маркировки.

- Всегда используйте CS-M7000-11 в комбинации с CN-HG901-11, CN-HG701-11 или CN-HG601-11. Другие цепи не могут быть использованы, поскольку размеры не совпадают.
- Всегда используйте CS-HG500-10 в сочетании с CN-HG95, CN-HG54. Другие цепи не могут быть использованы, поскольку размеры не совпадают.

Реальный компонент может отличаться от рисунка, поскольку данное руководство предназначено, главным образом, для объяснения процедур использования компонента.

ПЕРЕЧЕНЬ ИСПОЛЬЗУЕМЫХ ИНСТРУМЕНТОВ

ПЕРЕЧЕНЬ ИСПОЛЬЗУЕМЫХ ИНСТРУМЕНТОВ

Следующие инструменты необходимы в целях установки, регулировки и технического обслуживания.

Инструмент		Инструмент	
TL-LR15	TL-LR15	TL-SR23	TL-SR23
TL-SR21	TL-SR21		Разводной ключ

УСТАНОВКА

УСТАНОВКА

Установка кассеты

1

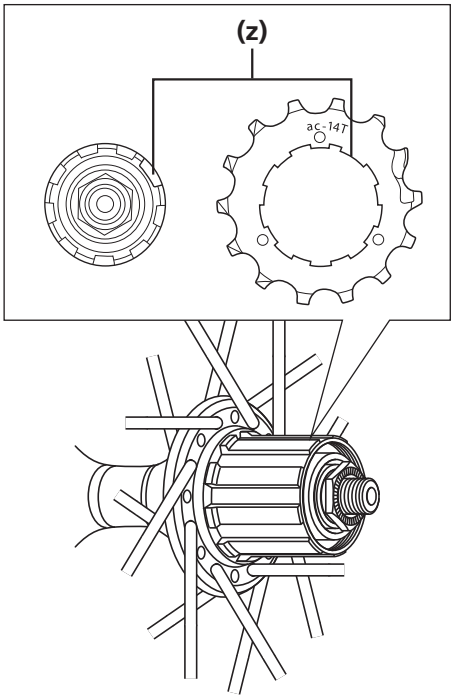

При установке задних звезд устанавливайте каждую звезду таким образом, чтобы метка группы была обращена наружу и, чтобы широкий паз на барабане совпадал с широким выступом каждой задней звезды.

(z) Широкая часть

ТЕХНИЧЕСКИЕ ПОДСКАЗКИ

На барабане имеется только один широкий паз и, соответственно, на каждой звезде, имеется только один широкий выступ. Проверьте при установке задних звезд.

2

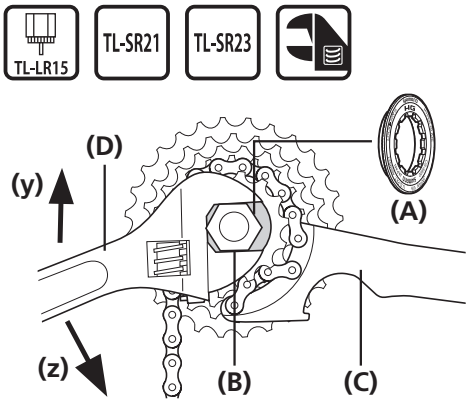

Установка задних звезд HG:
Затяните стопорное кольцо специальным инструментом Shimano TL-LR15.

Замена задних звезд HG:
Снимите стопорное кольцо специальными инструментами Shimano TL-LR15 и TL-SR23.

(y) Сборка
(z) Разборка

(A) Стопорное кольцо
(B) TL-LR15
(C) TL-SR21/SR23
(D) Разводной ключ

Момент затяжки	
TL-LR15	30-50 Н•м

ПРИМЕЧАНИЕ

Установите TL-SR21/SR23 на заднюю звезду меньше средней задней звезды. При установке на заднюю звезду больше средней задней звезды инструмент не будет устойчив.

Комбинация задних звезд

CS-M7000-11

11 зуб - 40 зуб (bs), 11 зуб - 42 зуб (bt), 11 зуб - 46 зуб

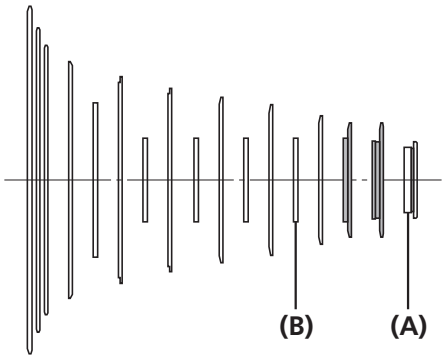

(A) Стопорное кольцо
(B) Промежуточные кольца кассеты

	11-40 зуб			11-42 зуб			11-46 зуб		
		Набор звезд			Набор звезд			Набор звезд	
Число	Число зубьев	①	②	Число зубьев	①	②	Число зубьев	①	②
1	40	40 T bs	11S 40B	42	42 T bt	11S 42A	46	46 T bu	11S 46A
2	35	35 T bs	11S 35B	37	37 T bt	11S 37A	37	37 T 2 bu	11S 37B
3	31	31 T bs	11S 31B	32	32 T bt bu	11S 32B	32	32 T bt bu	11S 32B
4	27	27 T bs	11S 27D	28	28 T bt bu	11S 28D	28	28 T bt bu	11S 28D
5	24	24 T bs bt bu	11S 24D	24	24 T bs bt bu	11S 24D	24	24 T bs bt bu	11S 24D
6	21	21 T bs bt bu	11S 21H	21	21 T bs bt bu	11S 21H	21	21 T bs bt bu	11S 21H
7	19	19 T bs bt bu	11S 19H	19	19 T bs bt bu	11S 19H	19	19 T bs bt bu	11S 19H
8	17	17 T bs bt bu	11S 17E	17	17 T bs bt bu	11S 17E	17	17 T bs bt bu	11S 17E
9	15	15 T bs bt bu	11S 15C	15	15 T bs bt bu	11S 15C	15	15 T bs bt bu	11S 15C
10	13	13 T bs bt bu	11S 13C	13	13 T bs bt bu	11S 13C	13	13 T bs bt bu	11S 13C
11	11	11 T bs bt bu	11S 11B	11	11 T bs bt bu	11S 11B	11	11 T bs bt bu	11S 11B

На передачах предусмотрена маркировка группы либо ①, либо ②.

CS-HG500-10

< 11 зуб - 25 зуб >

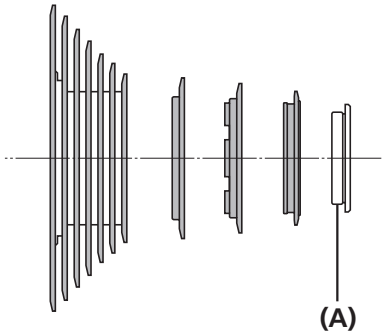

< 12 зуб - 28 зуб >

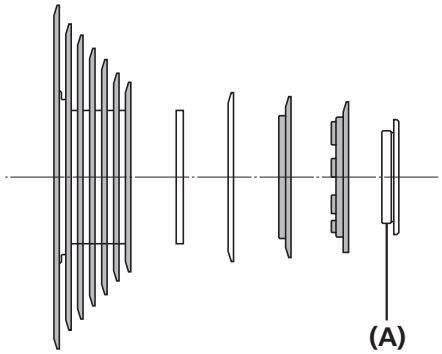

< 11 зуб - 32 зуб (bl), 11 зуб - 34 зуб (bj),
11 зуб - 42 зуб >

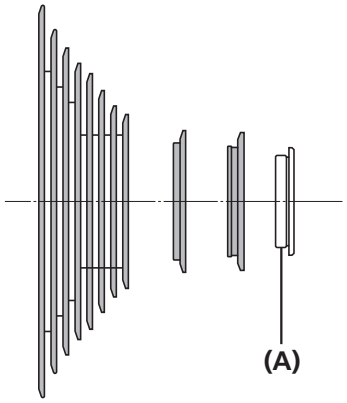

(A) Стопорное кольцо

Внимание! Изменение технических параметров в целях улучшения происходит без предварительного уведомления. (Russian)