Руководство дилера

ШОССЕ	MTB	Туризм
Велосипеды City Touring/ Comfort	URBAN SPORT	E-BIKE

Кассета

CS-HG201-9

СОДЕРЖАНИЕ

ВАЖНОЕ ПРИМЕЧАНИЕ **3**

ЧТОБЫ ОБЕСПЕЧИТЬ БЕЗОПАСНОСТЬ **4**

ПЕРЕЧЕНЬ ИСПОЛЬЗУЕМЫХ ИНСТРУМЕНТОВ **6**

УСТАНОВКА **8**

Установка кассеты 8

Комбинация задних звезд 9

ВАЖНОЕ ПРИМЕЧАНИЕ

- **Это руководство дилера предназначено, прежде всего, для профессиональных веломехаников.**
  Пользователи, не обученные профессионально сборке велосипедов, не должны пытаться устанавливать компоненты самостоятельно, пользуясь этим руководством.
  Если какая-либо часть информации в данном руководстве непонятна для вас, не проводите установку. Вместо этого обратитесь за помощью по месту покупки или в сервисный центр.
- Обязательно прочитайте все инструкции, прилагаемые к этому продукту.
- Не разбирайте и не изменяйте продукт иначе, чем указано в данном руководстве дилера.
- Все руководства дилера и инструкции вы найдете на нашем сайте (**http://si.shimano.com**).
- Пожалуйста, соблюдайте правила и нормы страны и региона, в которых вы ведете бизнес в качестве дилера.

В целях безопасности перед применением внимательно прочитайте это руководство дилера и соблюдайте его при эксплуатации.

Следующие инструкции следует соблюдать всегда во избежание травм, повреждения оборудования и ущерба окружающей среде.
Инструкции классифицируются по степени опасности или повреждения, которое может быть нанесено, если продукт используется неправильно.

⚠ ОПАСНО

Несоблюдение этих инструкций приведет к смерти или серьезной травме.

⚠ ПРЕДУПРЕЖДЕНИЕ!

Несоблюдение этих инструкций может привести к смерти или серьезной травме.

⚠ ОСТОРОЖНО!

Несоблюдение этих инструкций может привести к травмам, повреждению оборудования и ущербу окружающей среде.

ЧТОБЫ ОБЕСПЕЧИТЬ БЕЗОПАСНОСТЬ

⚠ ПРЕДУПРЕЖДЕНИЕ!

- **При установке компонентов соблюдайте инструкции, содержащиеся в данном руководстве.**
  Рекомендуется применять только оригинальные запасные части Shimano. Если такие детали, как болты и гайки, ослаблены или повреждены, велосипед может внезапно перевернуться, что может привести к серьезной травме.
  Кроме того, если регулировки выполнены неправильно, могут возникнуть проблемы и велосипед может внезапно перевернуться, что может привести к серьезной травме.
- При техническом обслуживании, например, при замене деталей обязательно надевайте защитные очки.
- Внимательно прочтите данное руководство и храните его в безопасном месте для повторного обращения.

ПРИМЕЧАНИЕ

Обязательно сообщайте пользователям следующее:

- Если во время движения цепь продолжает соскакивать с передних звезд, необходимо заменить звезды и цепь.
- Гарантия на детали не распространяется на случаи естественного износа или повреждения в результате нормальной эксплуатации и старения.

Для установки на велосипед и технического обслуживания:

- Звезды следует периодически промывать нейтральным моющим средством. Кроме того, промывка и смазка цепи является эффективным способом продления срока службы звезд и цепи.
- Всегда применяйте рекомендуемую комбинацию передач.
- Всегда используйте в одной кассете только звезды с одинаковой маркировкой группы, никогда не используйте вместе звезды с различными маркерами группы.
  * В зависимости от комбинации числа зубьев некоторые могут не иметь маркировки.

- Всегда используйте CS-HG201-9 в сочетании с CN-HG53, CN-HG93. Другие цепи не могут быть использованы, поскольку размеры не совпадают.

Реальный компонент может отличаться от рисунка, поскольку данное руководство предназначено, главным образом, для объяснения процедур использования компонента.

ПЕРЕЧЕНЬ ИСПОЛЬЗУЕМЫХ ИНСТРУМЕНТОВ

ПЕРЕЧЕНЬ ИСПОЛЬЗУЕМЫХ ИНСТРУМЕНТОВ

Инструмент		Инструмент		Инструмент	
TL-LR10	TL-LR10	TL-SR21	TL-SR21		Разводной ключ
TL-LR15	TL-LR15	TL-SR23	TL-SR23		

УСТАНОВКА

УСТАНОВКА

Установка кассеты

1

Каждая звезда должна быть обращена стороной с маркировкой группы наружу и расположена так, чтобы выступ на ней совпадал с частью **[A]** (с широким шлицом) на корпусе трещотки.

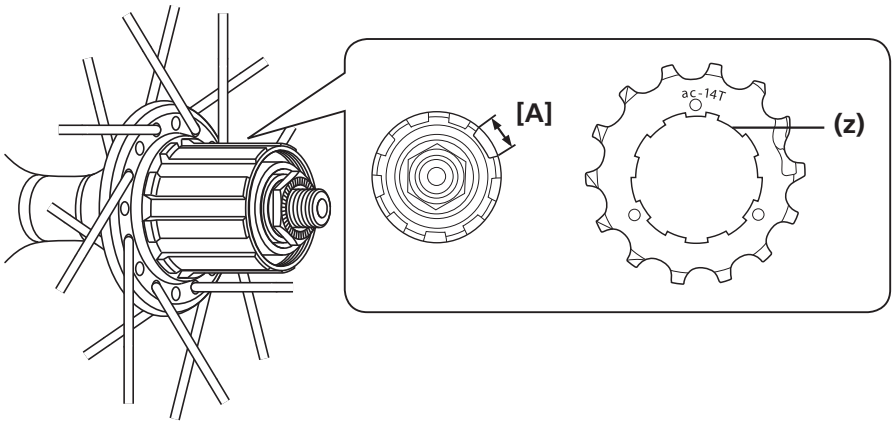

(z) Широкая часть

2

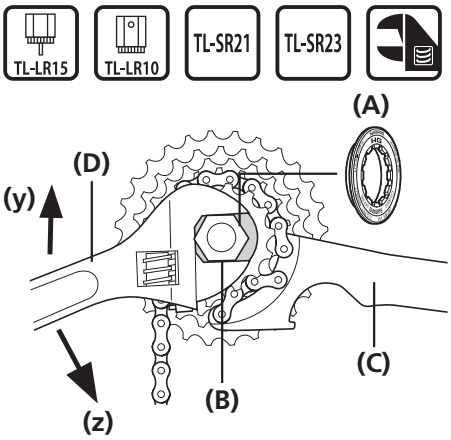

При установке звезд HG применяйте специальный инструмент Shimano TL-LR15/LR10 для затягивания стопорного кольца.
При замене звезд HG применяйте специальные инструменты Shimano TL-LR15/LR10 и TL-SR21/23 для снятия стопорного кольца.

(y) Сборка
(z) Разборка

(A) Стопорное кольцо
(B) TL-LR15/LR10
(C) TL-SR21/23
(D) Разводной ключ

Момент затяжки	
TL-LR15 TL-LR10	30-50 Н•м

ПРИМЕЧАНИЕ

Установите TL-SR21/23 на заднюю звезду, которая меньше средней задней звезды. При установке на заднюю звезду больше средней задней звезды инструмент не будет устойчив.

Комбинация задних звезд

CS-HG201-9

< 11 зуб - 32 зуб (bo), 11 зуб - 34 зуб (bn), 11 зуб - 36 зуб (bw) >

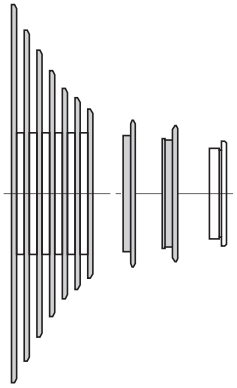

Внимание! Изменение технических параметров в целях улучшения происходит без предварительного уведомления. (Russian)