SI-1LV0A-002-02

Общая информация по безопасности

⚠ ВНИМАНИЕ!

"Периодичность обслуживания зависит от частоты использования и условий катания. Регулярно очищайте цепь подходящим очистителем цепи. Никогда не применяйте щелочные или кислотные очистители типа очистителя ржавчины. Если применять такие растворители, цепь может разорваться и причинить серьезную травму."

- **Для обеспечения плавной работы системы переключения эта цепь имеет лицевую и обратную стороны с маркировкой во избежание установки цепи неправильной стороной. Расчетные характеристики достигаются при установке цепи с соблюдением сторон. В противном случае цепь может соскочить и стать причиной падения с велосипеда, чреватого серьезными травмами.**
- Два крепежных болта левого шатуна следует затягивать поочередно в несколько приемов, вместо полной затяжки одного, а затем другого болта. Используйте динамометрический ключ для установки момента затяжки в диапазоне 12-14 Н•м. Затем после примерно 100 км еще раз проверьте момент затяжки. Периодически проверяйте момент затяжки! Если момент затяжки слишком мал или крепежные болты не затягивались поочередно в несколько приемов, левый шатун может сойти с вала каретки, что может привести к падению с велосипеда, чреватому тяжелыми травмами.
- Перед поездкой вы должны тщательно проверить шатуны и убедиться в отсутствии на них трещин. При обнаружении трещин или других отклонений, НЕ пользуйтесь велосипедом.
- Следите за тем, чтобы ваши брюки не попали в цепь при езде! В противном случае вы можете упасть с велосипеда.
- Регулярно проверяйте растяжение цепи и наличие повреждений цепи. Если цепь повреждена или имеет недопустимое растяжение, ее необходимо заменить. Если это не будет сделано, поломка цепи может причинить серьезную травму.
- При неверной установке заглушки оси ось может проржаветь и сломаться, что может привести к падению с велосипеда, чреватому серьезными травмами.
- **Перед установкой компонентов внимательно прочтите инструкции.** Плохо закрепленная, изношенная или поврежденная деталь может привести к падению с велосипеда, что чревато тяжелыми травмами. Рекомендуется применять только оригинальные запасные части Шимано.
- **Перед установкой компонентов внимательно прочтите инструкции.** Неправильная регулировка может привести к соскакиванию цепи и падению с велосипеда, чреватому серьезной травмой.
- Внимательно прочтите данное руководство по техническому обслуживанию и храните его для повторного обращения.
- Если цепь находится на малой или промежуточной передней звезде, существует опасность пораниться концами зубьев большой передней звезды.

⚠ ВНИМАНИЕ!

Примечание

- Убедитесь, что комбинация передних звезд соответствует конфигурации зубьев передних звезд в таблице спецификации продуктов. При использовании других комбинаций расстояние между передними звездами будет несоответствующим, и цепь может соскакивать и заклинивать между ними.
- Когда цепь находится в положении, показанном на рисунке, она может задевать передние звезды или передний переключатель и создавать шум. Если шум причиняет дискомфорт, переключите цепь на следующую большую заднюю звезду или на следующую за ней, если цепь находится в положении, показанном на рисунке 1. Переключите цепь на следующую меньшую заднюю звезду или на следующую за ней, если она находится в положении, показанном на рисунке 2.

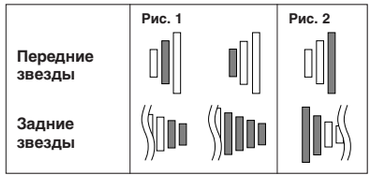

- На рамах с амортизацией угол нижних перьев будет меняться в зависимости от того, едут на велосипеде или нет. Когда на велосиепеде никто не едет, а цепь расположена на наибольшей передней и наименьшей задней звездах, наружная пластина рамки переключателя может касаться цепи.
- Если труба кареточного узла не горизонтальна, то эффективность переключения передач будет низкой.
- Перед катанием убедитесь, что все соединения не прослаблены и не имеют люфта. Обязательно периодически подтягивайте крепление шатунов и педалей.
- Если из соединения между осью каретки и левым шатуном раздается скрип, нанесите смазку на место соединения и затяните его до указанного момента.
- Для очистки шатуна и каретки пользуйтесь нейтральным моющим средством. Использование щелочных или кислотных моющих средств может вызвать обесцвечивание.
- Если вы чувствуете чрезмерный люфт оси каретки, ее следует заменить.
- Кроме того, если при нажатии на педали ощущается что-то ненормальное, произведите повторную проверку.
- Не промывайте узел каретки водой под высоким давлением.
- При установке левой и правой чашки не забудьте установить также заглушку оси каретки, т. к. в противном случае влагонепроницаемость узла ухудшится.
- Перед установкой нанесите смазку на левую и правую чашку.
- Если при педалировании цепь соскакивает или проскакивает на зубьях, замените цепь и звезды.
- Следует периодически очищать, промывать и смазывать передние звезды. Регулярная промывка и смазка цепи является эффективным способом продления срока службы звезд и цепи.
- Ваши брюки могут испачкаться о цепь при катании.
- При установке педалей нанесите на резьбу немного смазки для предотвращения залипания резьбы. Используйте динамометрический ключ для надежной затяжки педалей. Момент затяжки: 35-55 Н•м. Правый шатун имеет правую резьбу, а левый шатун - левую.
- Гарантия на детали не распространяется в случае естественного износа или повреждения в результате нормальной эксплуатации.
- По любым вопросам относительно способов установки, регулировки, технического обслуживания или эксплуатации оборудования обращайтесь по месту покупки или в сервисные центры.

Эта система предназначане для 10-скоростных велосипедов и не может использоваться для 9-скоростных.

Инструкции по техническому обслуживанию **SI-1LV0A-002**

FC-M552
FC-M590-10

Детализация

Номер модели	FC-M552 / FC-M590-10
Число зубьев передних звезд	42-32-24 зуба
Диаметр окружности болтового крепления	104 мм / 64 мм
Линия цепи	50 мм
Ширина трубы каретки	68, 73 мм
Размер резьбы	BC1,37 (68, 73 мм)
Применимая каретка	SM-BB51
Применимая цепь	CN-HG94 / CN-HG74

Обязательно прочитайте инструкцию по техническому обслуживанию системы наряду с данной инструкцией.

Установка передних звезд

Устанавливайте так, чтобы маркировка "D" на средней звезде была обращена наружу, числа зубьев на большой и малой - внутрь, а язычки были над шатуном.

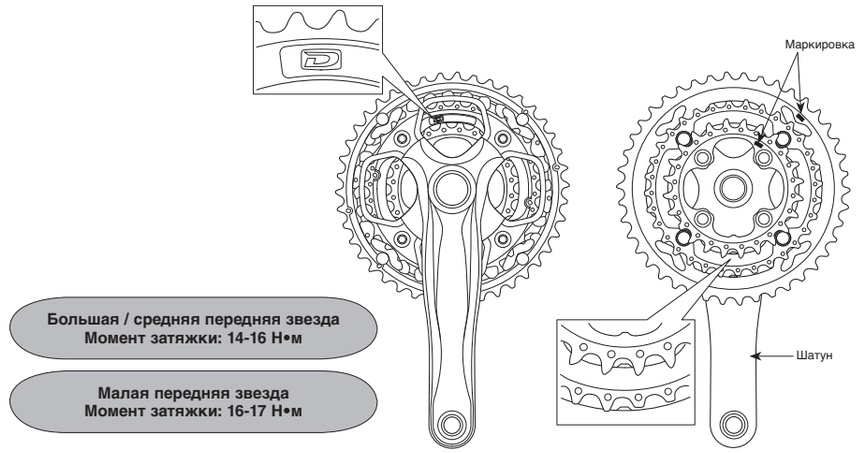

Установка системы

■ Следуйте порядку действий, показанному на рисунке.

1, 2 Для установки правой чашки с левой резьбой и левой чашки с правой резьбой используйте инструмент TL-FC32/33/36.
Момент затяжки: 35-50 Н•м
Примечание: В зависимости от ширины трубы каретки могут понадобиться прокладки. Подробнее см. "Способ установки прокладок".

3 Вставьте ось на правом шатуне в чашки.

4 Установите секцию A левого шатуна на ось узла правого шатуна, где паз широкий.

5 Для затягивания колпачка применяйте TL-FC16/18.
Момент затяжки: 0,7-1,5 Н•м

6 Надавите на пластину фиксатора и убедитесь в том, что штифт пластины надежно встал на место, затем затяните болт левого шатуна. (Шестигранный ключ на 5 мм)
Примечание: Каждый из болтов должен быть равномерно затянут с одинаковым усилием 12-14 Н•м.

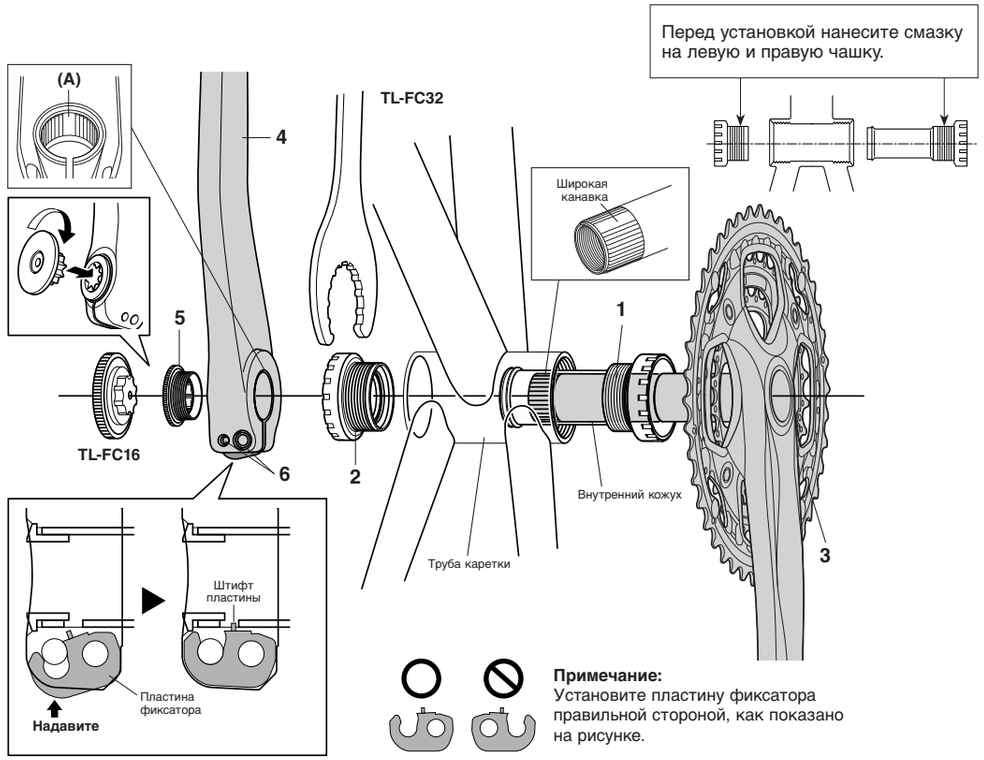

Примечание:
Установите пластину фиксатора правильной стороной, как показано на рисунке.

■ Варианты установки проставочных колец

1 Выясните ширину трубы каретки (68 мм или 73 мм).
2 После этого установите чашку каретки, сверяясь с рисунком, приведенным ниже.

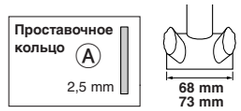

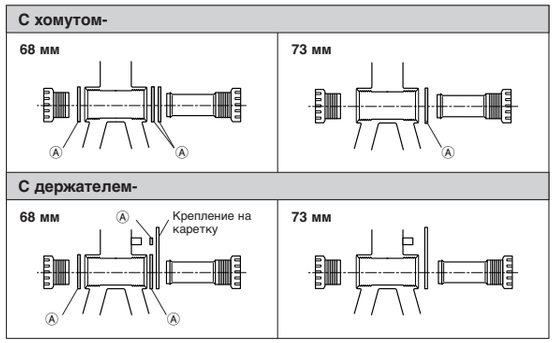

Установка с переключателем под каретку

Произведите монтаж, как показано на рисунке.

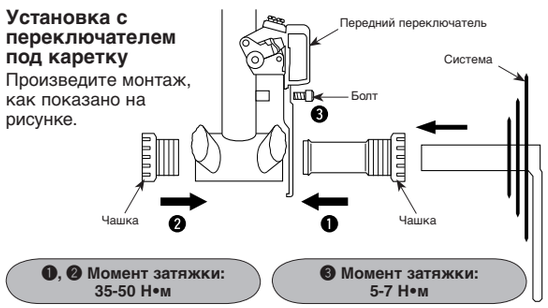

* Инструкции по техническому обслуживанию на других языках доступны на: **http://techdocs.shimano.com**

Внимание! Изменение технических параметров в целях улучшения происходит без предварительного уведомления. (Russian)